RE450 uscita serracavo
RE450 cable outlet

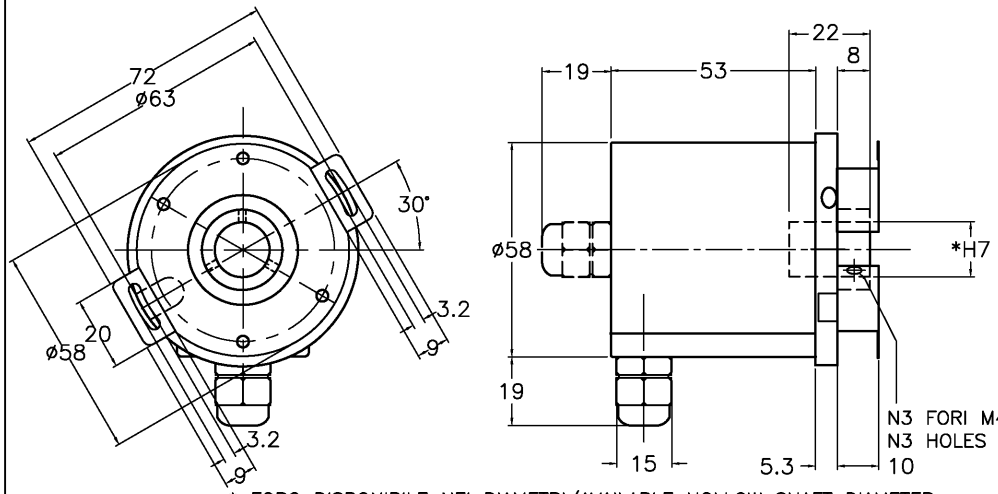

* FORO DISPONIBILE NEI DIAMETRI/AVAILABLE HOLLOW SHAFT DIAMETER
8mm – 10mm – 12mm – 14mm – 15mm

RE450 uscita connettore 7 poli
RE450 7pin connector outlet

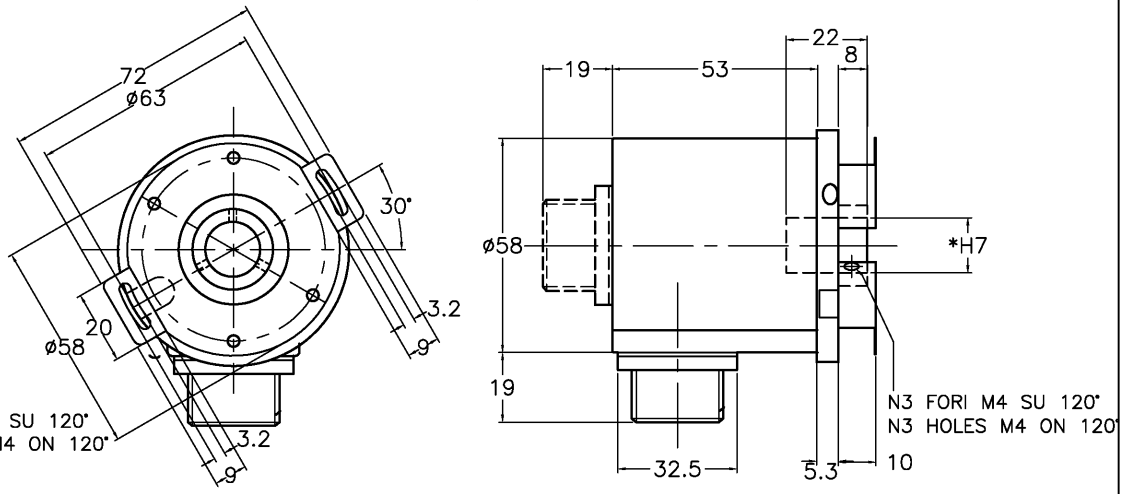

* FORO DISPONIBILE NEI DIAMETRI/AVAILABLE HOLLOW SHAFT DIAMETER
8mm – 10mm – 12mm – 14mm – 15mm

RE450 uscita connettore 10 poli
RE450 10pin connector outlet

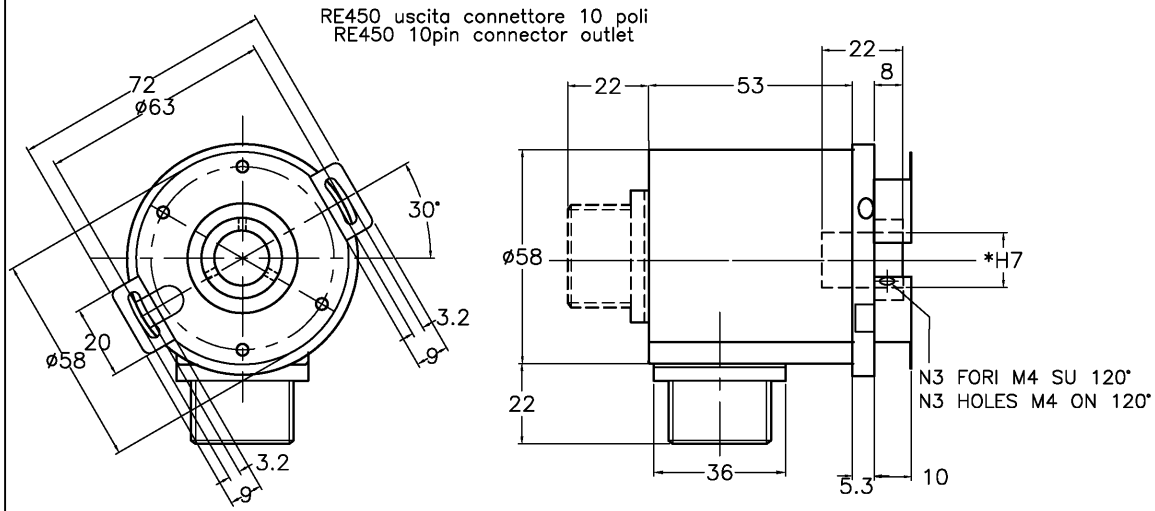

* FORO DISPONIBILE NEI DIAMETRI/AVAILABLE HOLLOW SHAFT DIAMETER
8mm – 10mm – 12mm – 14mm – 15mm

DISEGNO N.	CODICE	SCALA	FOGLIO	SOSTITUITO DA	DATA	FIRMA	DISEGNATO	DATA	SOFTWARE
M2045		1:1	1 di 1				T.R.	5.10.17	

DENOMINAZIONE	TOLL.	MATER.	SOSTITUISCE	DATA	FIRMA	VISTO	FILE
RE450 DIMENSIONI D'INGOMBRO	V.note						M2045.DWG

MODIFICHE	DESCRIZIONE	DATA	FIRMA

NOTE

CLIENTE

elap
VIA VITTORIO VENETO, 4
20094 CORSICO (Milano)
TEL. 0245195361 FAX. 0245103406

N.B. – A termine di legge ci riserviamo la proprietà di questo disegno con divieto di riprodurlo o di renderlo comunque noto a terzi, senza nostra autorizzazione.