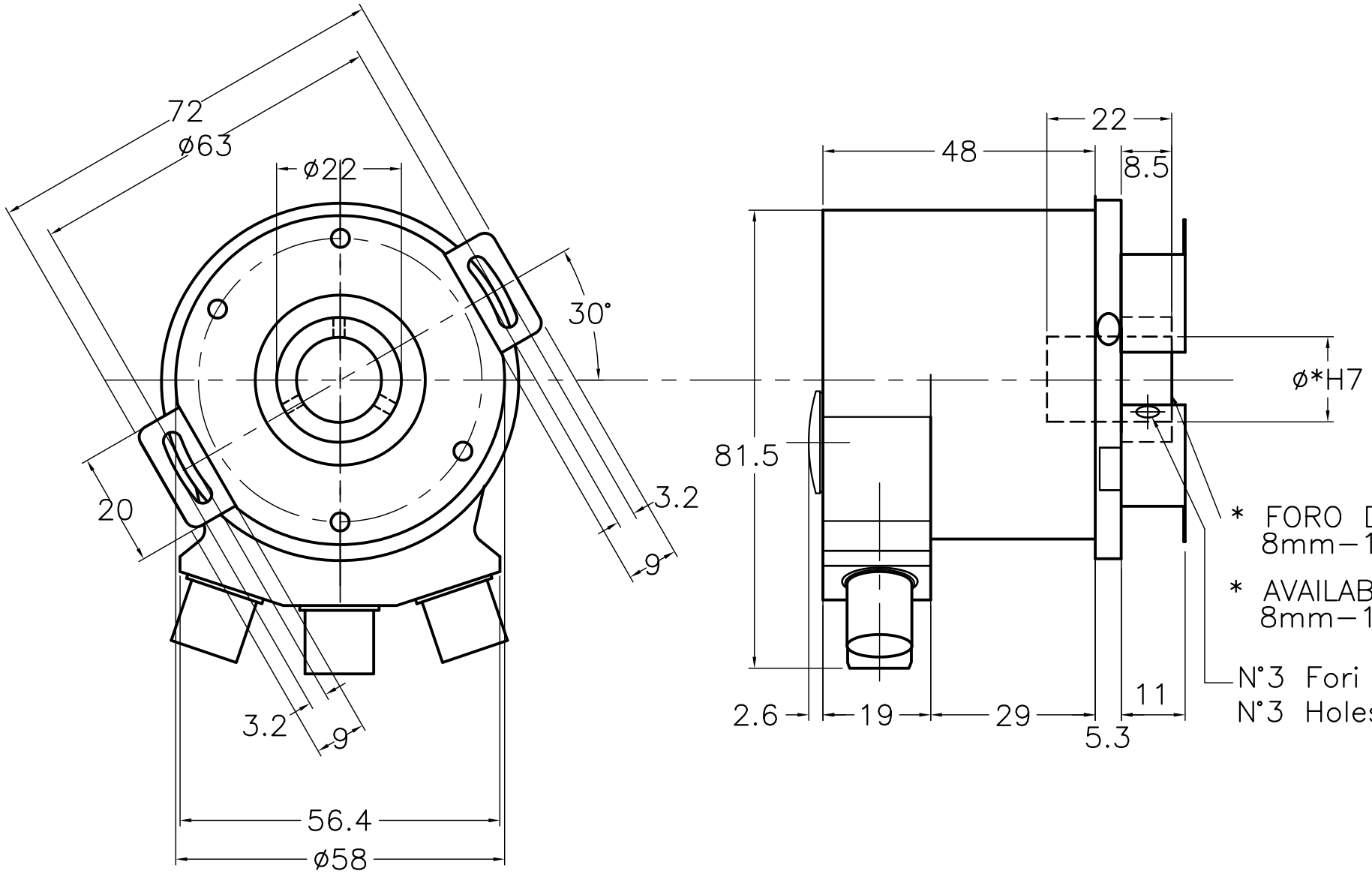

* FORO DISPONIBILE nei diametri
8mm–10mm–12mm–14mm–15mm

* AVAILABLE HOLE DIAMETERS
8mm–10mm–12mm–14mm–15mm

N°3 Fori M4 su 120°
N°3 Holes M4 on 120°

DISEGNO N.	CODICE	SCALA	FOGLIO	SOSTITUITO DA	DATA	FIRMA	DISEGNATO	DATA	SOFTWARE
M2080		1:1	1 di 1				T.R.	13.7.18	

DENOMINAZIONE	TOLL.	MATER.	SOSTITUISCE	DATA	FIRMA	VISTA	FILE
MEM450–EIP Dimensione d'ingombro EtherNet/IP		Vari					M2080.DWG

MODIFICHE	DESCRIZIONE	DATA	FIRMA
	V.note		

NOTE

Tolleranza gen.li ISO 2768 – m

CLIENTE

N.B. – A termine di legge ci riserviamo la proprietà di questo disegno con divieto di riprodurlo o di renderlo comunque noto a terzi, senza nostra autorizzazione.

VIA VITTORIO VENETO, 4
20094 CORSICO (MI)
TEL. 024519561 R.A. FAX. 0245103406