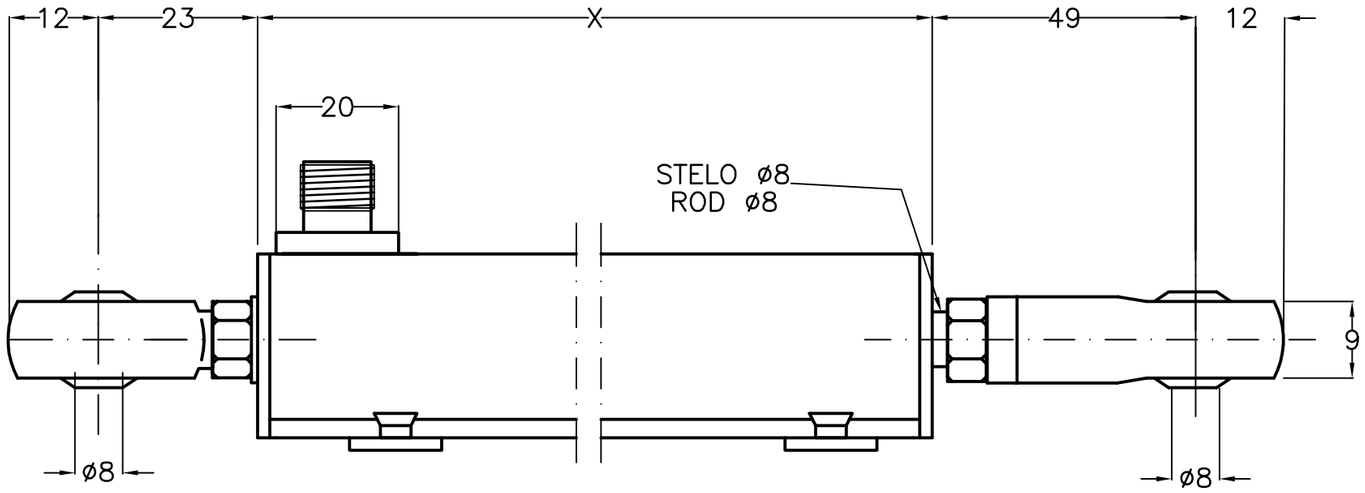

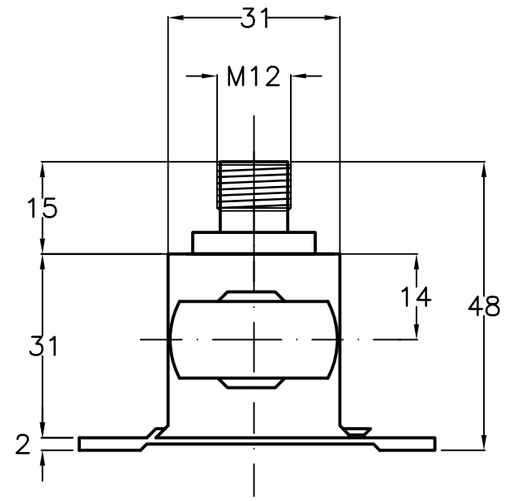

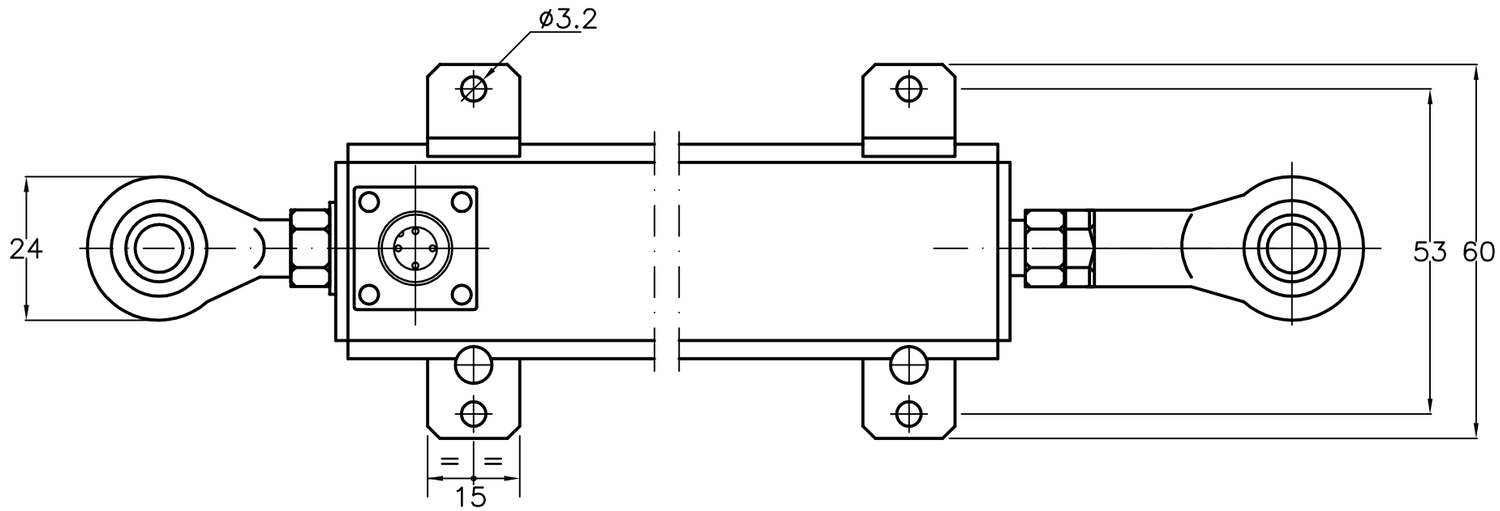

CORSA NOMINALE STROKE	X
50	187
100	237
150	287
200	337
250	387
300	437
400	537
500	637
750	885

DISEGNO N.	CODICE	SCALA	FOGLIO	SOSTITUITO DA	DATA	FIRMA	DISEGNATO	DATA	SOFTWARE
M2168V			1 di 1				T.R.	10.2.21	

DENOMINAZIONE	TOLL.	MATER.	SOSTITUISCE	DATA	FIRMA	VISTA	FILE
PN231 Potenziometro lineare	V.note						M2168V.DWG

MODIFICHE	DESCRIZIONE	DATA	FIRMA
	aggiornamento catalogo	02.11.20	JR

NOTE

CLIENTE

N.B. – A termine di legge ci riserviamo la proprietà di questo disegno con divieto di riprodurlo o di renderlo comunque noto a terzi, senza nostra autorizzazione.

elap
VIA VITTORIO VENETO, 4
20094 CORSICO (MI)
TEL. 024519561 R.A. FAX. 0245103406